修理依頼書 （修理品同梱用）

※発送前にご確認ください
・鍵はかけずにお送りください。（フレーム修正の場合は鍵も一緒にお送りください）
・修理希望箇所にテープ等で目印をお付けください。（油性マジックなどは使わないでください）
・ほかに破損箇所がないかよくご確認ください

フリガナ		電話番号 平日・日中ご連絡の取れる番号をお書きください	（自宅 ・ 勤め先 ・ 携帯電話）
名前			
住所	〒 アパート・マンション名までご記入ください		
返送先	〒 上記の住所と違う場所への返送をご希望の場合にお書きください		
修理依頼箇所			
メールアドレス	@	次回 使用予定	月　　日
受取希望時間	なし　午前中　14～16　16～18　18～20　19～21		
お支払方法	□代引き（ヤマト運輸コレクト便） □クレジットカード ＊広島工場取扱い分のみの対応となります	クレジットカードを選択された場合は下記のカード番号等の情報をご記入ください。又、ご自身での決済手続きをご希望の場合は、お客様のメールアドレスに決済用のURLを送信いたしますので、下記にチェックを入れていただき、必ず上記にメールアドレスをご記入ください。 **□メールリンク決済サービスを利用する** ＊決済手続き完了後の出荷となります。	
カード番号	ー　ー　ー	カード有効期限	／　（月/年）

※お鞄到着しましたらご連絡させていただきます。
※残念ながら修理が成立しない場合でも往復送料はお客様ご負担となります。

お鞄をヤマト運輸の着払いで下記住所にお送りください。
＊ヤマト運輸　集荷係り　0120－01－9625　（固定電話専用）
送り先　：〒733-0804　　広島県広島市西区山手町1-9
第一ボデー株式会社　　TEL ：082-232-1050

たいせつにします プライバシー
17001129

RSWLRQ

【名入れ、文字入れをご希望の方はHP内「カッティングスタジオ」をご覧いただき金額等ご確認の上、下記にご記入ください】

フォント・色	フォント　（　　）番　色（　　）番　文字サイズ（　　）cm
文字内容	
指定場所 ○印をご記入ください	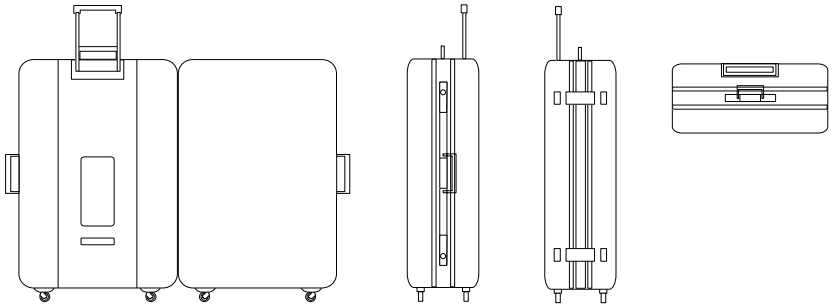

【個人情報の取扱いについて】
当社における個人情報の取扱いは個人情報保護方針に基づいて行います。

■個人情報保護管理者：個人情報は、個人情報保護管理者が責任をもって管理するものとします。
■個人情報の利用目的：スーツケースの修理、商品・サービスの提供、配送のため
当社では、必要な範囲内でお客様の個人情報を上記の利用目的で取得させていただきます。
■個人情報の利用・提供について：個人情報は、前述の目的以外には利用・提供しません。前述の目的以外でみなさまの個人情報を利用・提供する場合には、必ず事前にご本人に通知し、同意をいただいた上で行います。ただし、裁判所、検察庁、警察等の法的機関から開示・提供を要求された場合に限り、これに応じる場合があります。
■クレジットカード情報の取扱いについて：利用目的：修理代金の決済　取得者：第一ボデー㈱　提供先：三菱UFJﾆｺｽ㈱　保存期間：提供先の保存期間による
■個人情報の開示等について：個人情報に関する利用目的の通知又は開示、内容の訂正、追加または削除、利用の停止、消去または第三者への提供の停止のお申し出があったときは、下記お問い合わせ先にてお受けし遅滞なく対応いたします。